MARKEN

ВИЗУАЛЬНОЕ РЕШЕНИЕ АТТРАКЦИОНОВ И ИГРОВЫХ ЭЛЕМЕНТОВ

Науко-парк «Оль-Гуль»
г. Норильск

MARKEN

СОДЕРЖАНИЕ:

Аттракцион «Механик»

Аттракцион «Орбита»

Аттракцион «ДНК»

Аттракцион «Молекула кислорода»

Аттракцион «Лента Мебиуса»

Аттракцион «Колыбель Ньютона»

Аттракцион «Диск Пифагора»

Аттракцион «Механик»

Размеры с описанием

Полная взаимосвязь механизмов. Наглядная работа передачи энергии через динамо-машину на реальное освещение. Наличие тумблеров для включения подсветки, как одно из дополнений игрового модуля.

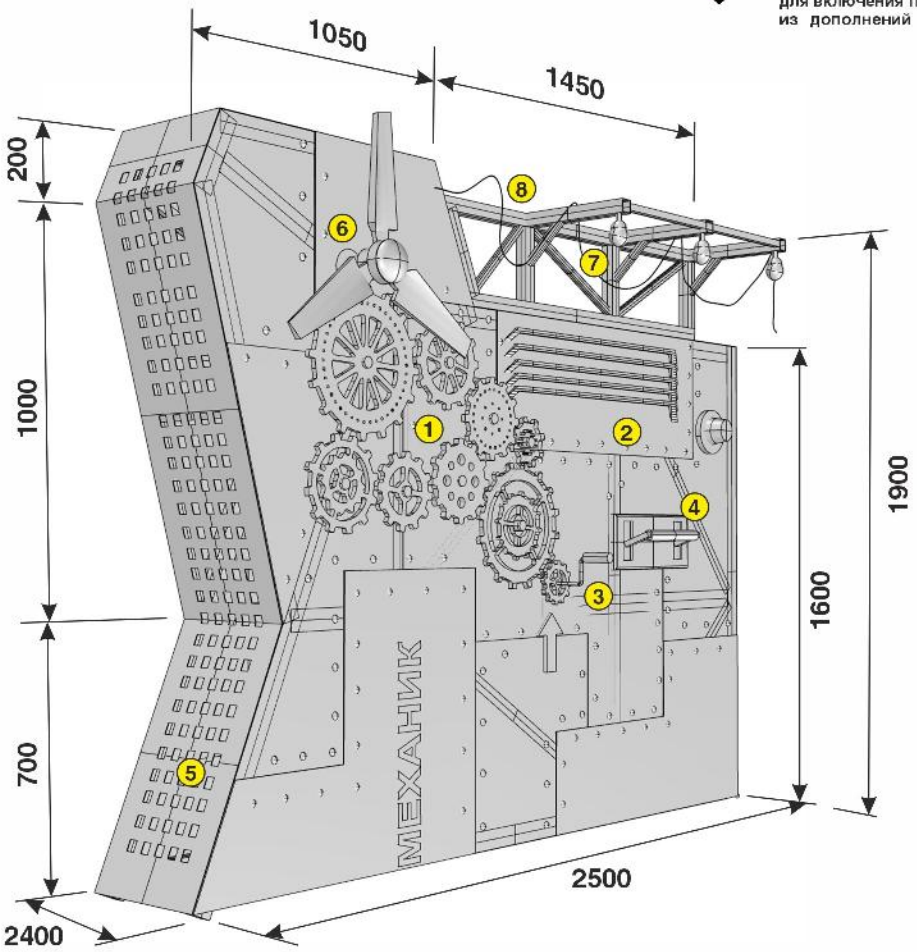

1. Все движущие элементы выполнены из листовой стали посредством лазерной резки.
2. Обшивка из листовой стали разной толщины. Крепление клепками или саморезами.
3. Ручка вращения шестеренок
4. Выключатель по типу тумблера. Включение наружной лампы
5. Перфорированная сталь со светодиодной подсветкой внутри конструкции
6. Винт вращающий от шестеренок передающий энергию лампам
7. Лампы работающие от динамо-машины
8. Металлокаркас из профильной трубы разного сечения, съемные места для обслуживания и замены механизмов

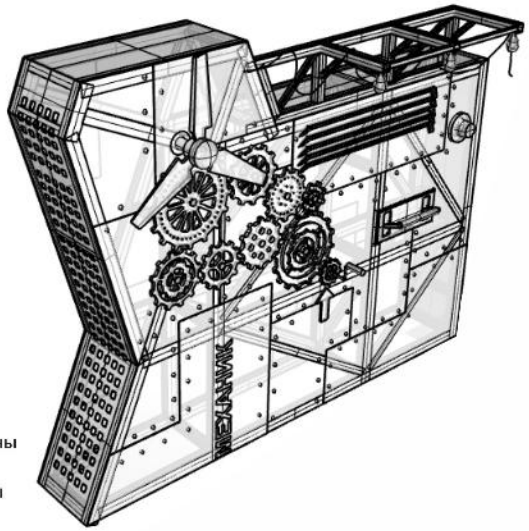

Функционал аттракциона

Аттракцион выполнен из металлокаркаса с использованием профиля разных сечений при помощи сварки и болтовых соединений для удобной логистики и сборки на участке. Внутри конструкции имеются места для расположения механизмов и динамо-машины с учетом их обслуживания или замены. Обшивка из листовой стали от 1до 3мм, по контуру стыковки соединение к каркасу через клепки или саморезы, возможно болтовое соединение. Все механизмы в виде шестеренок и прочих декоративных элементов выполнены из листовой стали при помощи технологии лазерной резки. Торец конструкции из перфорированной стали со свтетодиодной лентой в профиле внутри конструкции.

В аттракционе главный смысл в последовательности вращения шестеренок разного радиуса посредством ручки, от вращения лопасти энергия через динамо-машину передается на лампы. Чем сильнее вращение, тем ярче освещение, возможно использование альтернативного устройства не меняющего сути аттракциона. Отдельно вывод включения тумблера на наружный светильник.

Более техническая информация, как применение точных материалов с их спецификацией и параметров, сборка и решения узловых и прочих соединений, также конструктивные особенности в данном предложении не указываются. Альбом выполнен с целью визуального восприятия и моделирования игровых объектов с указанием значимых параметров и описанием для формирования техусловия и дальнейшего ценообразования сторонними организациями.

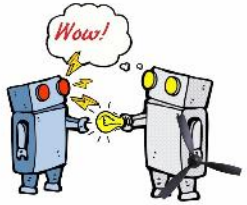

Аттракцион «Орбита»

Аттракцион «Орбита»

Более техническая информация, как применение точных материалов с их спецификацией и параметров, сборка и решения узловых и прочих соединений, также конструктивные особенности в данном предложении не указываются. Альбом выполнен с целью визуального восприятия и моделирования игровых объектов с указанием значимых параметров и описанием для формирования техусловия и дальнейшего ценообразования сторонними организациями.

Размеры с описанием

1. Сферы литые из ABC пластика с нанесением печати рельефа своей планеты
2. Сферический уличный светильник на опорной трубе
3. Криволинейная рельса. Разный радиус. В ровень с горизонтальной плоскостью пола
4. Верхнее покрытие из резиновой крошки
5. Металлический каркас. Разборной.

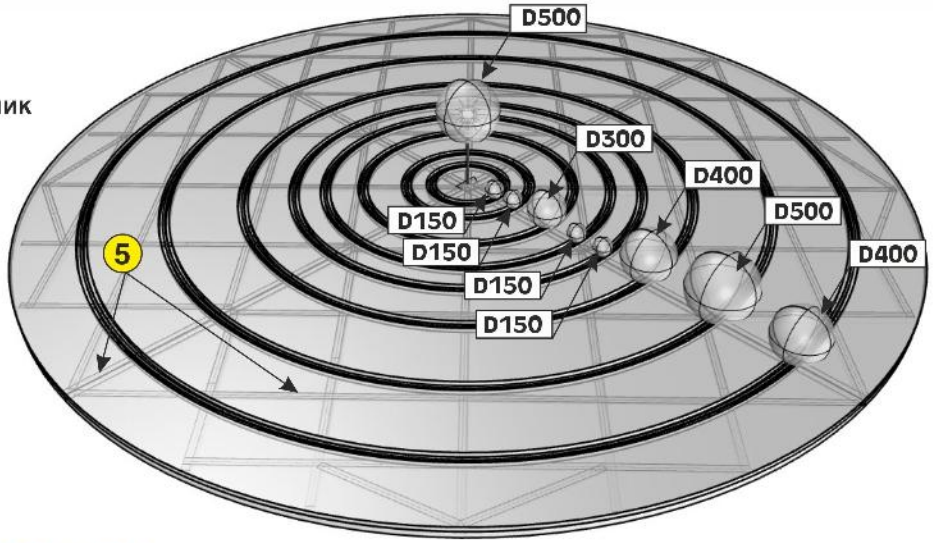

Описание и функционал аттракциона

Основание выполнено из металлокаркаса с использованием профиля разных сечений при помощи сварки и болтовых соединений. Также конструкция основания состоит из одинаковых частей для стыковки. Планеты в виде сфер разного диаметра из ABC пластика с нанесением печати под рельеф каждой планеты. Солнце в виде круглого уличного светильника. Каждый шар движется по своей траектории «орбите» по криволинейным рельсам разного радиуса. В виду сложности конструкций, возможно упрощение в техническом решении. Поверхность основания для безопасности залита составом резиновой крошки темно-синего цвета.

В аттракционе главный смысл в понимании расположения рядности планет и их вращение по своей орбите, тем самым дети могут в игровой форме изучать движение и расположения планет.

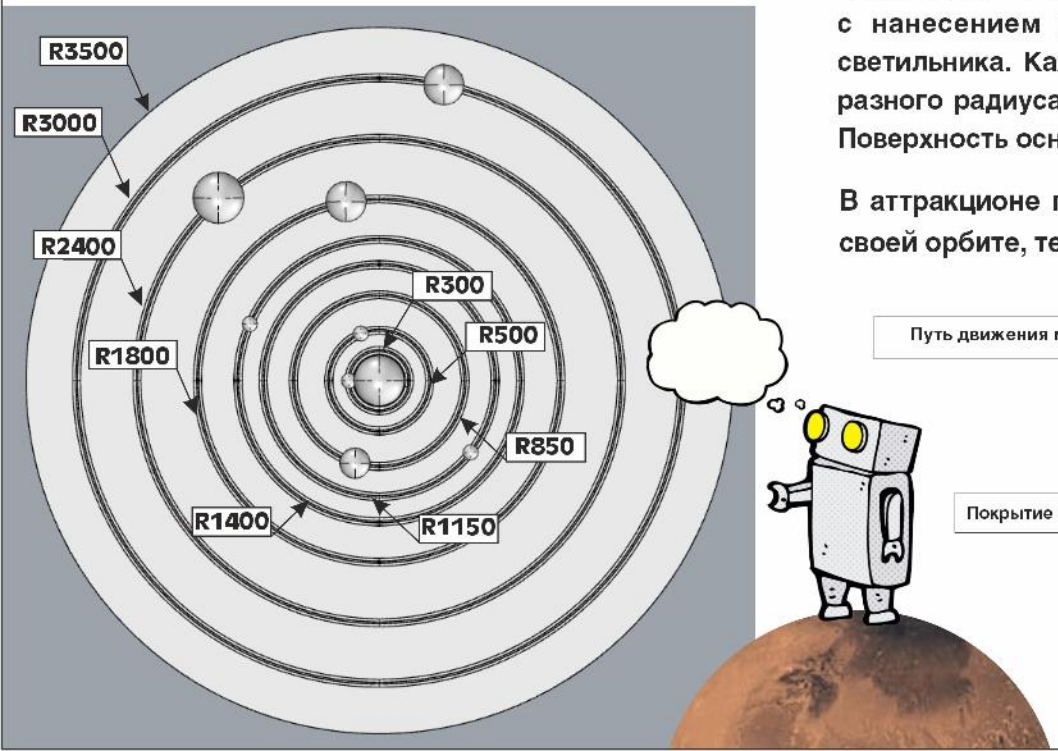

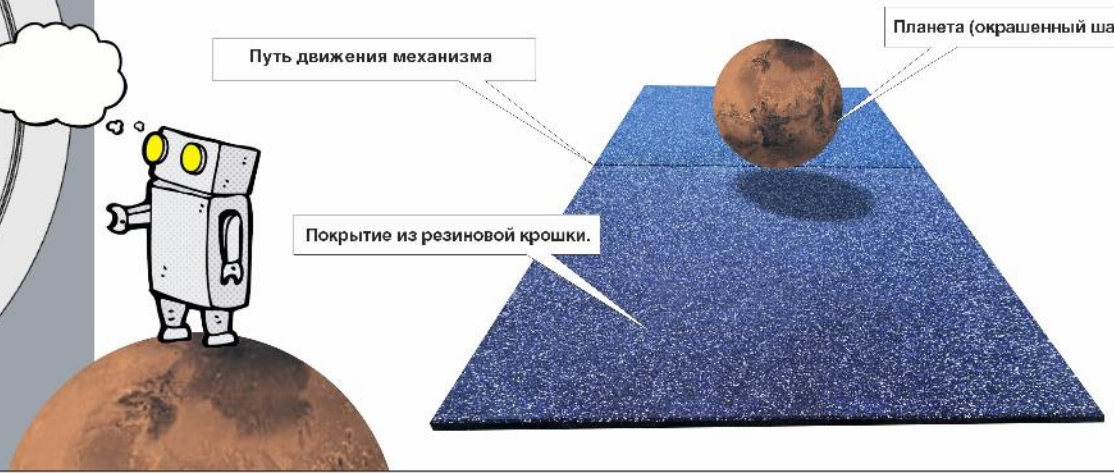

Солнце в виде светящегося шара (уличный светильник)

Аттракцион «ДНК»

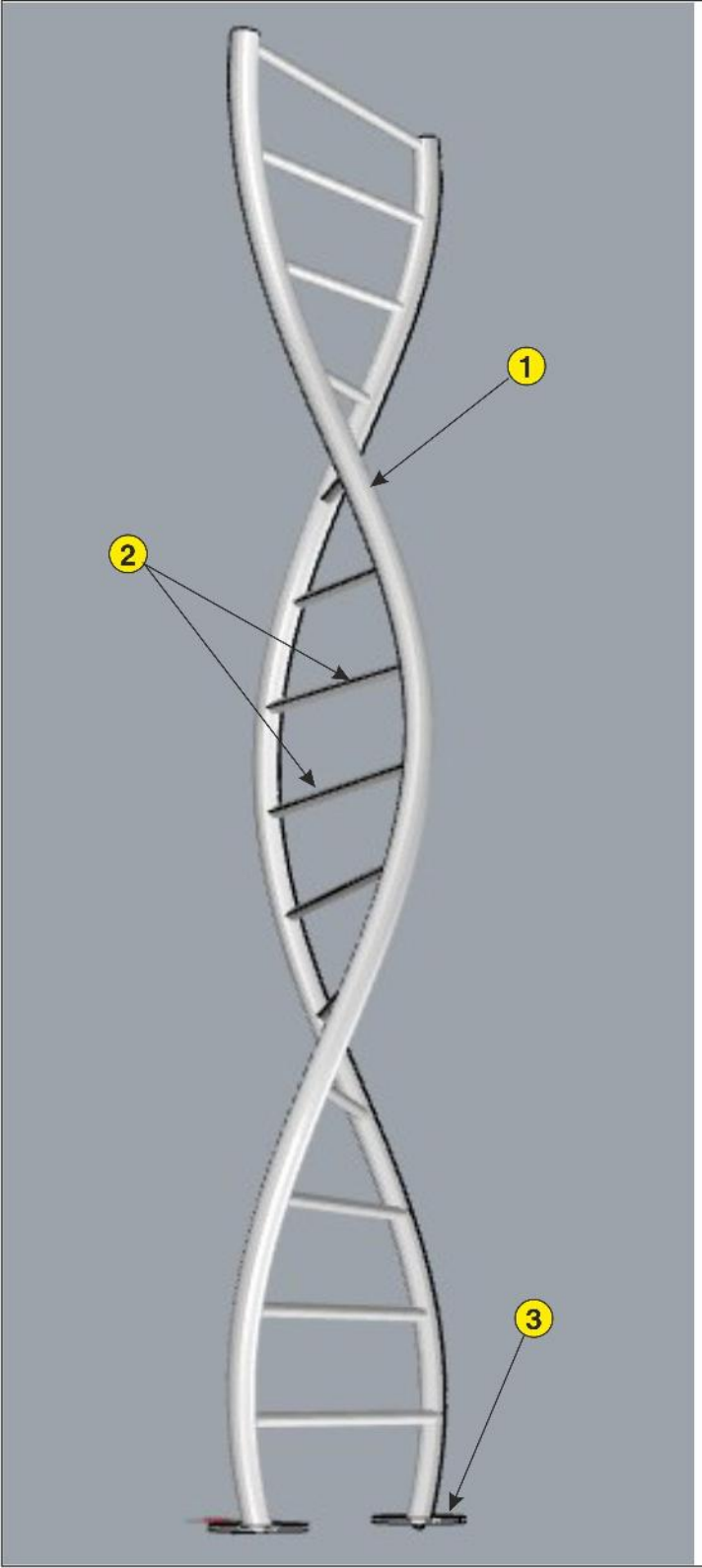

Размеры с описанием

1. Труба опорная гнутая по двум осям
2. Перемычка
3. Фланец

Более техническая информация, как применение точных материалов с их спецификацией и параметров, сборка и решения узловых и прочих соединений, также конструктивные особенности в данном предложении не указываются. Альбом выполнен с целью визуального восприятия и моделирования игровых объектов с указанием значимых параметров и описанием для формирования техусловия и дальнейшего ценообразования сторонними организациями.

Описание и функционал аттракциона

Может использоваться как отдельный модуль или быть в группе. Возможность создание игрового комплекса используя различные высоты и связи.

Спортивный элемент стилизованного под молекулу ДНК. Состоит из опорных труб вальцованных под двум осям с наличием перемычек для укрепления конструкции с возможностью использования для лазания. Радиус вальцовки опорной трубы не имеет конкретных размеров, может предлагаться изготовителем.

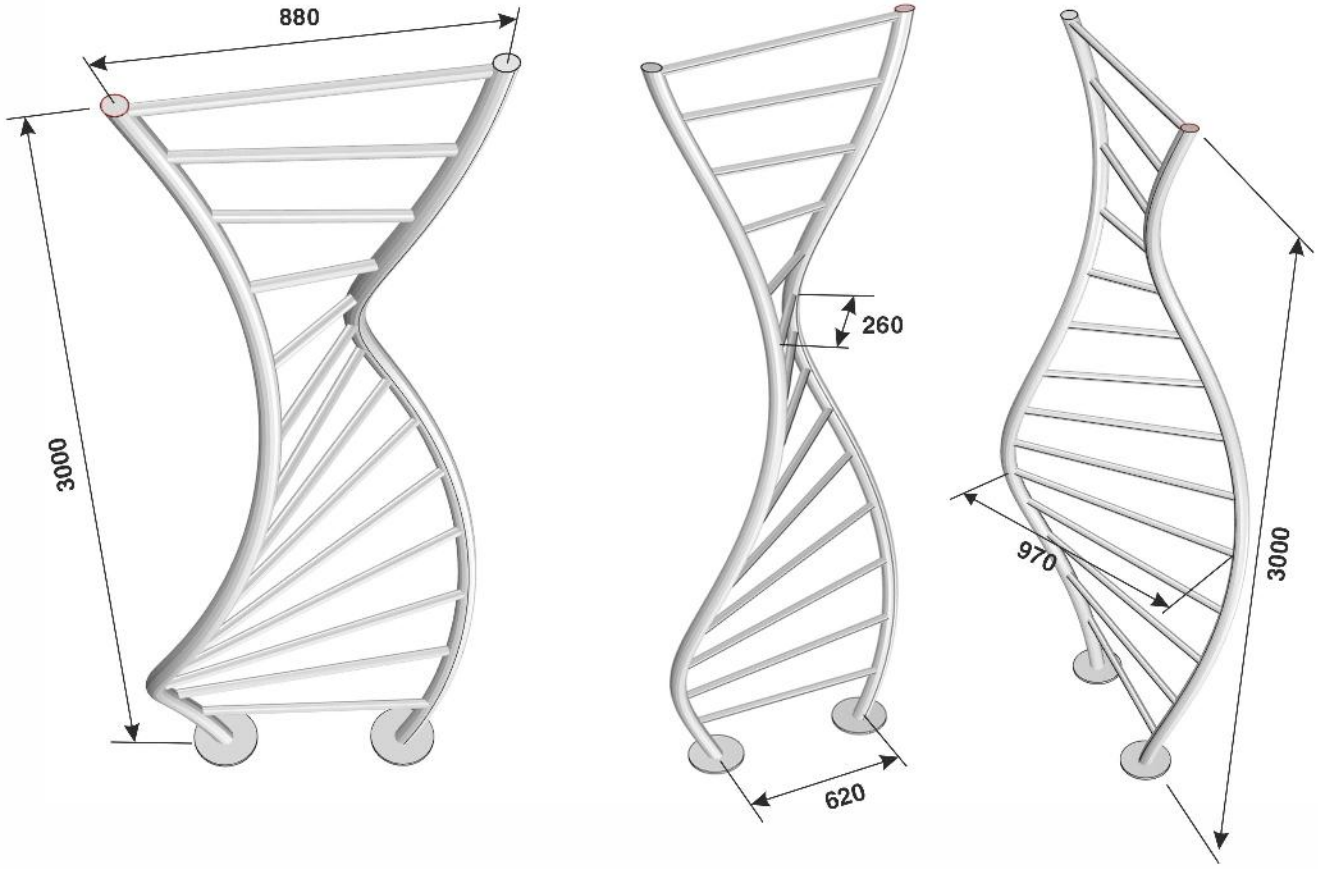

Аттракцион «Молекула кислорода»

Размеры с описанием

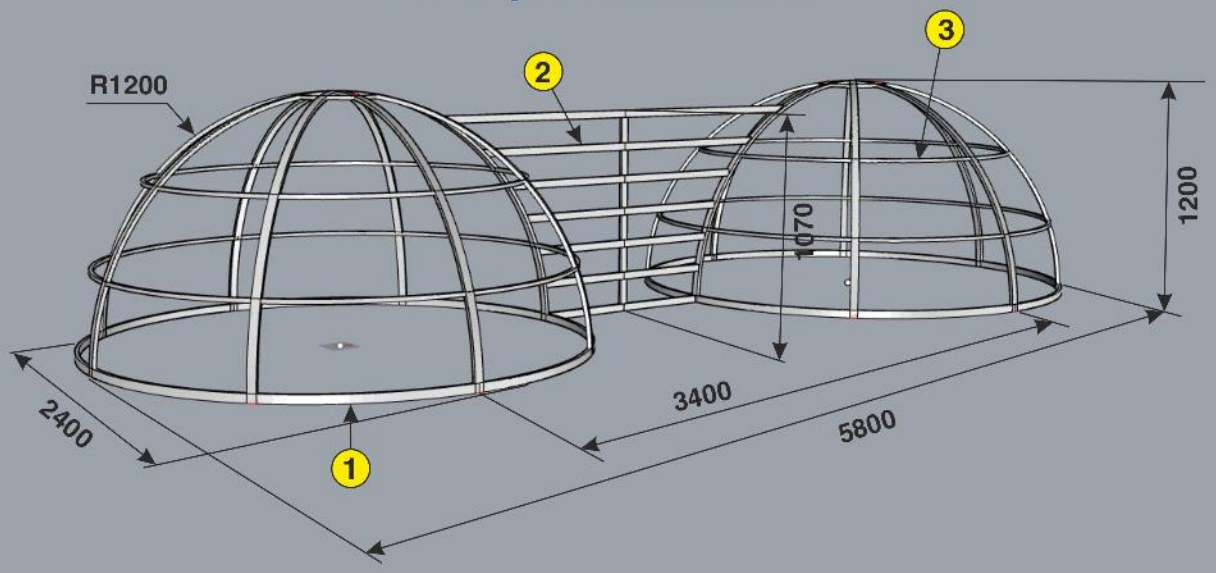

1. Сферическая конструкция из вальцованной трубы
2. Связующие элементы для лазания
3. Связующая труба разного диаметра для фиксации конструкции

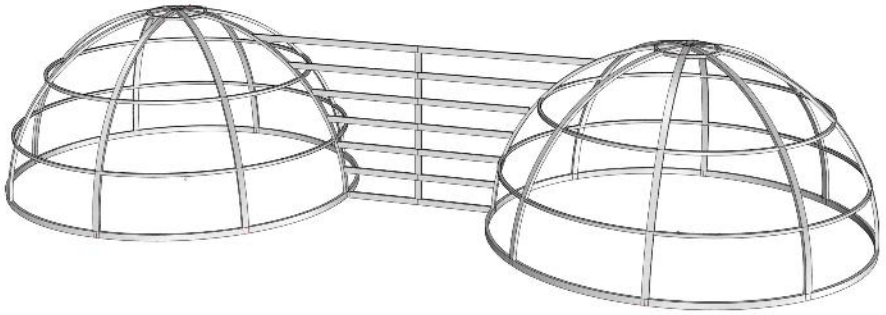

Описание и функционал аттракциона

Спортивный элемент стилизованного под молекулу кислорода с перемычками и связями для лазания. Конструкция состоит из труб разного сечения и вальцовки по разным радиусам. Применение, как уличный турник для подвижных игр.

Более техническая информация, как применение точных материалов с их спецификацией и параметров, сборка и решения узловых и прочих соединений, также конструктивные особенности в данном предложении не указываются. Альбом выполнен с целью визуального восприятия и моделирования игровых объектов с указанием значимых параметров и описанием для формирования техусловия и дальнейшего ценообразования сторонними организациями.

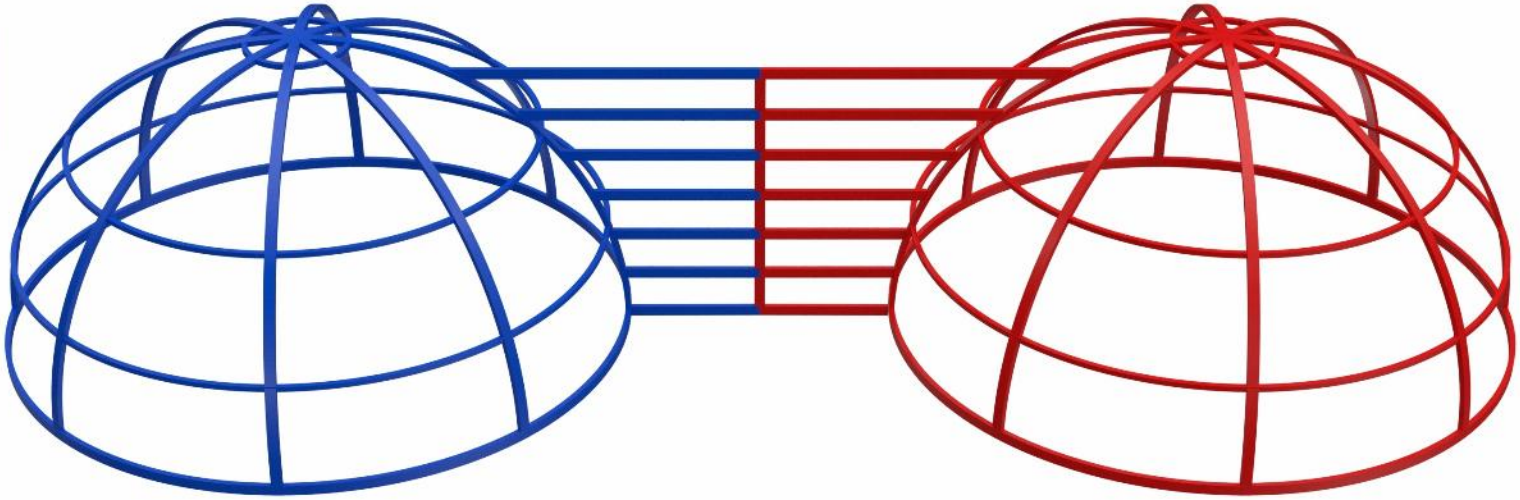

Может использоваться отдельным модулем или включаться в группу с турниками серии «ДНК»

Аттракцион «Лента Мебиуса»

Размеры с описанием

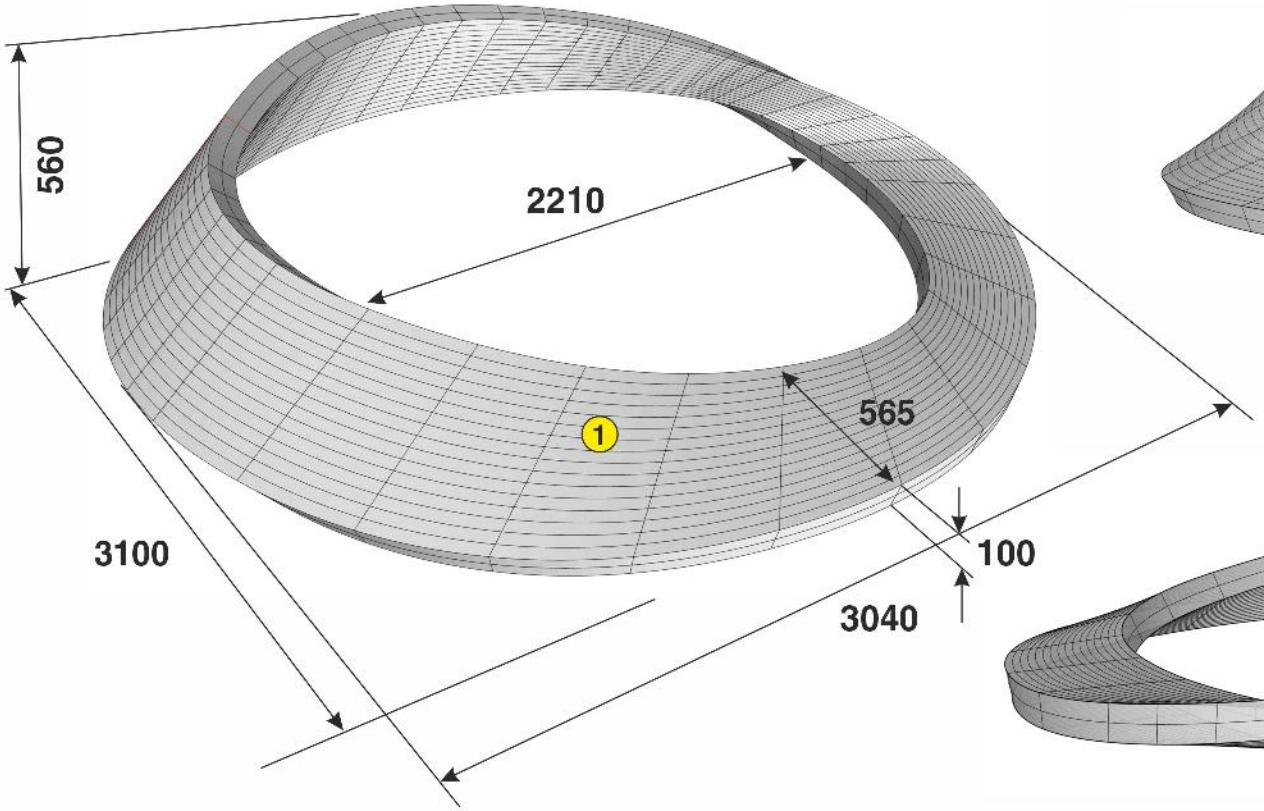

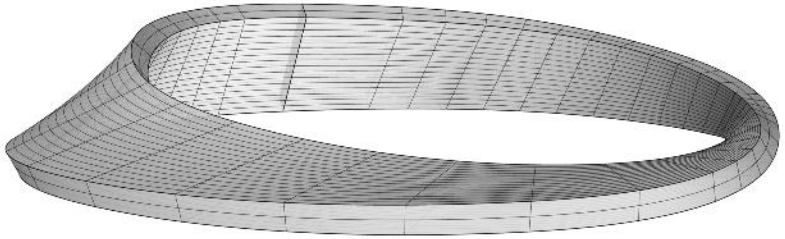

1 Композитный материал

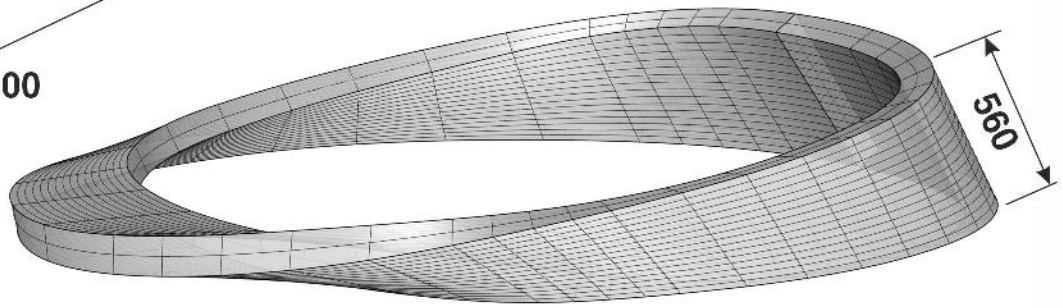

Описание и функционал аттракциона

Конструкция из полимерных композитных материалов. Возможно применение обвязачной арматуры из углепластика для формирования каркаса с монтажем опалупки для дальнейшей заливки раствором. Изготовитель может самостоятельно вносить корректировки по размерам, выбора и применения материалов.

За счет сложности конструкции и формы в наружной плоскости переходящую во внутреннюю, возможно изменение конструктивных решений.

Идея в исследовании топологического объекта через игровую форму

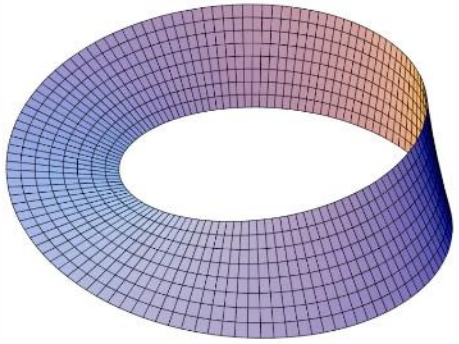

Более техническая информация, как применение точных материалов с их спецификацией и параметров, сборка и решения узловых и прочих соединений, также конструктивные особенности в данном предложении не указываются. Альбом выполнен с целью визуального восприятия и моделирования игровых объектов с указанием значимых параметров и описанием для формирования техусловия и дальнейшего ценообразования сторонними организациями.

Аттракцион «Колыбель Ньютона»

Размеры с описанием

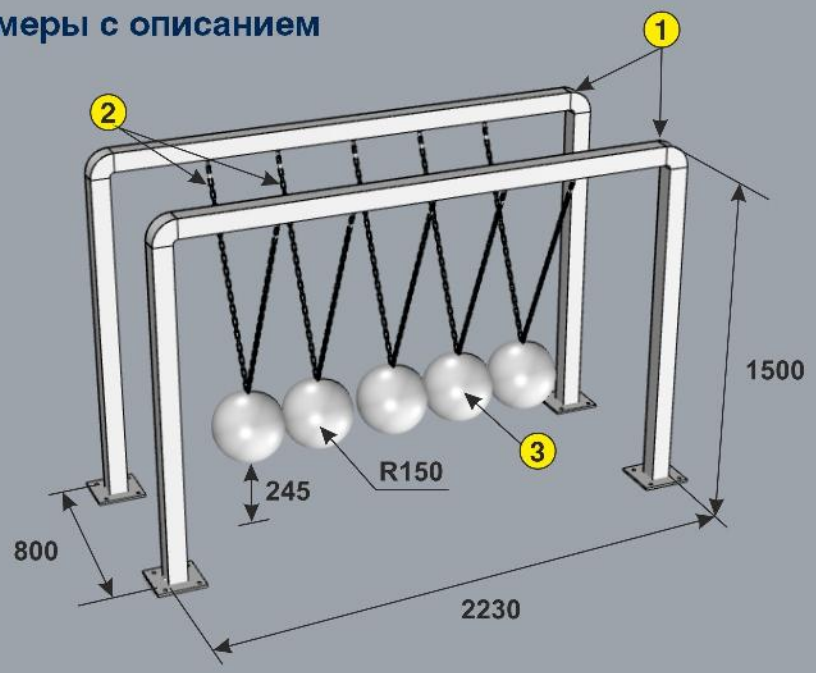

1. Несущая конструкция
2. Цепь на карабинах
3. Сфера из ABC пластика

Более техническая информация, как применение точных материалов с их спецификацией и параметров, сборка и решения узловых и прочих соединений, также конструктивные особенности в данном предложении не указываются. Альбом выполнен с целью визуального восприятия и моделирования игровых обьектов с указанием значимых параметров и описанием для формирования техусловия и дальнейшего ценообразования сторонними организациями.

Описание и функционал аттракциона

Конструкция из профильной трубы, радиус гибки определяется изготовителем. Шары из ABC пластика (или альтернативный вариант) подвешены на цепи при помощи карабинов. Идея в понимании кинетической и потенциальной энергии в игровой форме, использование также как полоса препятствий, не является объектом для спорта.

При опускании крайнего шара при столкновении с соседним создается кинетическая и потенциальная энергия при столкновении с соседним элементом.

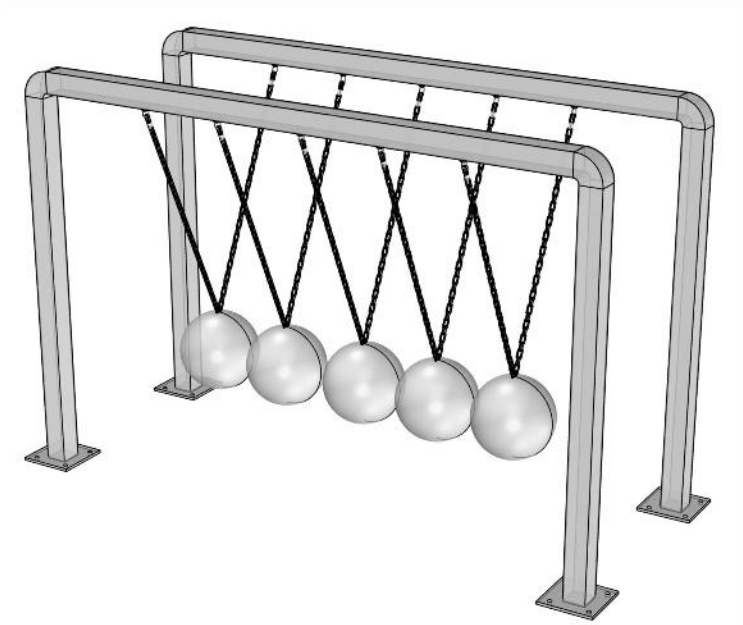

Аттракцион «Диск Пифагора»

Размеры с описанием

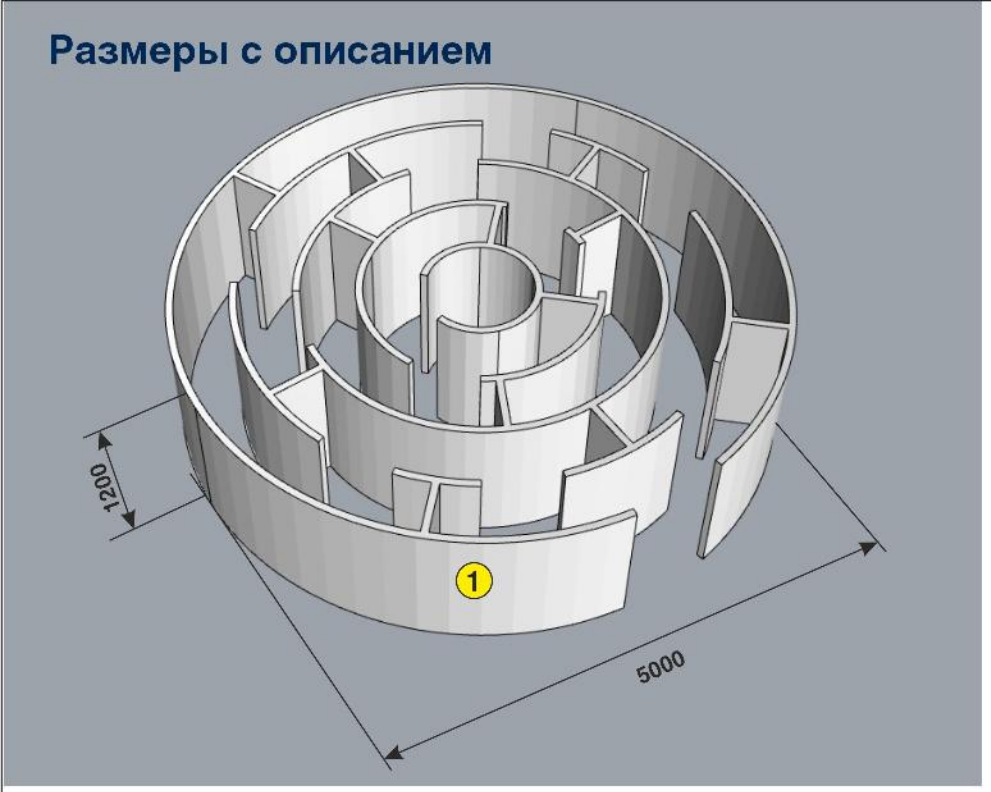

1 Конструкция из металлокаркаса
обшитого листом стали или композитным материалом

Описание и функционал аттракциона

Игровой объект выполнен из металлического каркаса обшитого алюминиевыми композитными панелями или листовой сталью. Идея аттракциона в преобразовании модели диска в игровой лабиринт для навыков ориентирования и логического восприятия у детей через игровую форму.

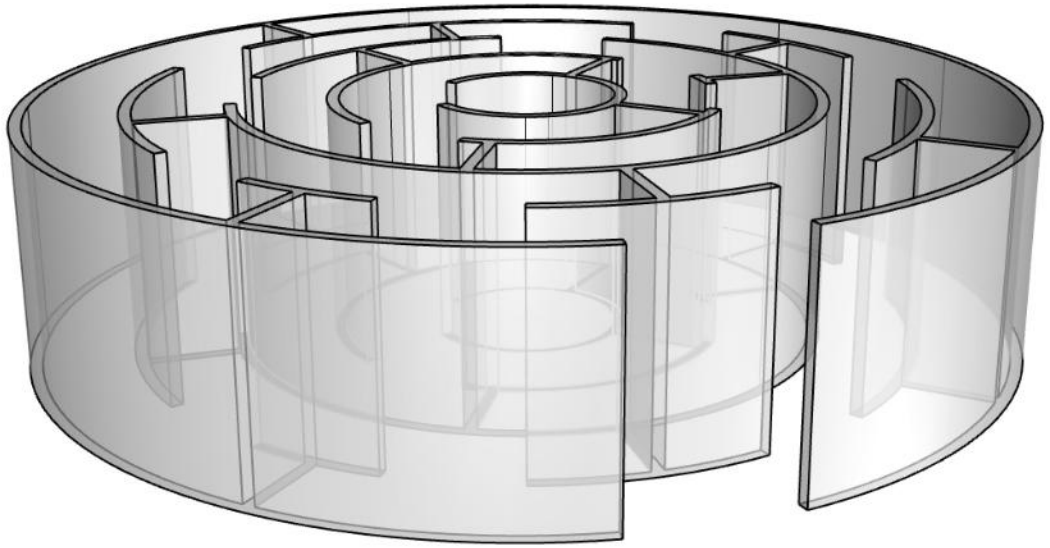

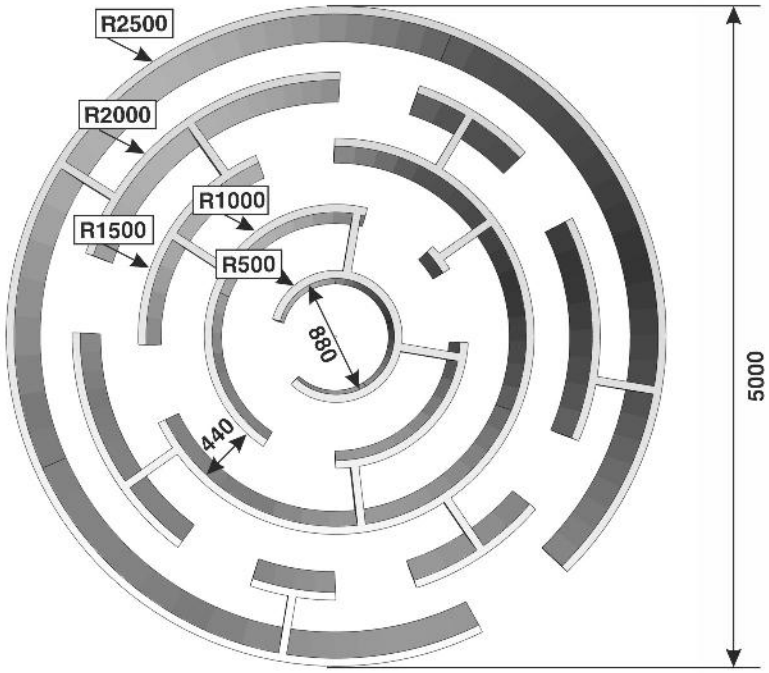

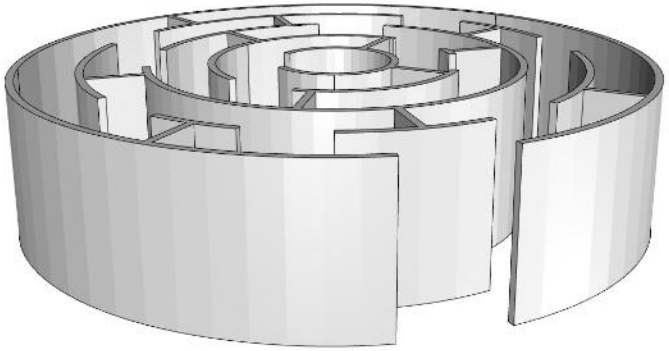

Более техническая информация, как применение точных материалов с их спецификацией и параметров, сборка и решения узловых и прочих соединений, также конструктивные особенности в данном предложении не указываются. Альбом выполнен с целью визуального восприятия и моделирования игровых объектов с указанием значимых параметров и описанием для формирования техусловия и дальнейшего ценообразования сторонними организациями.

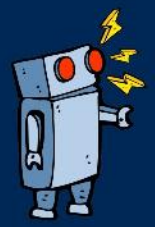

+7 (861) 210-51-19, 210-51-30
marken.ru
info@marken.ru
г. Краснодар, ул. Московская, 5